Ցանկապատի ֆրագմենտ անցման հատվածում

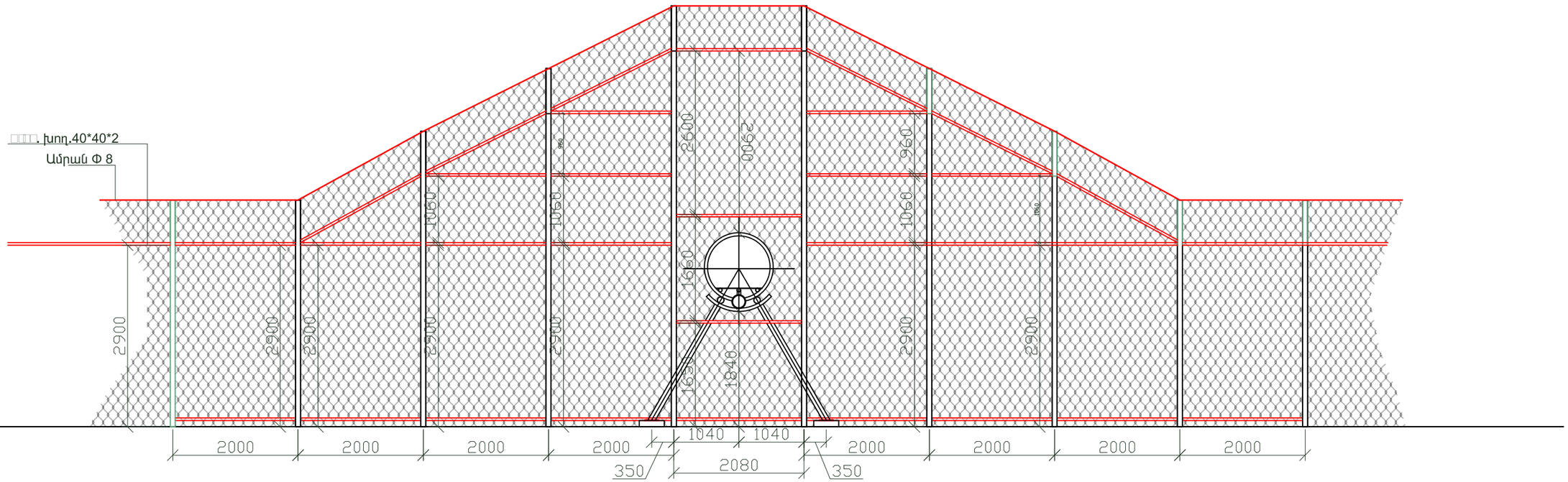

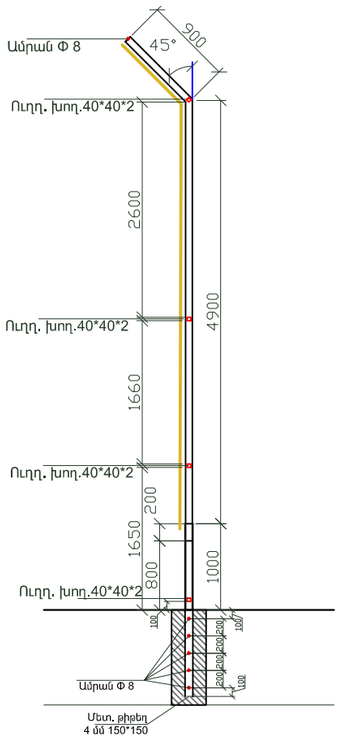

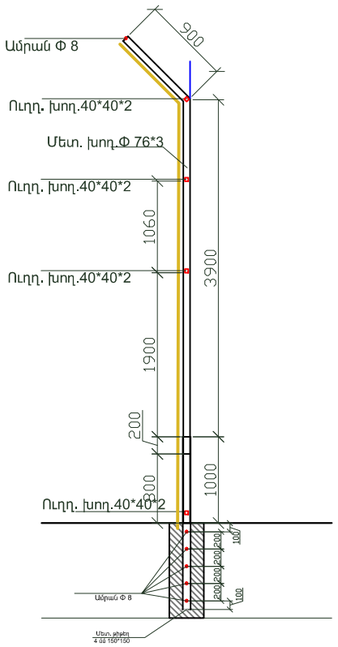

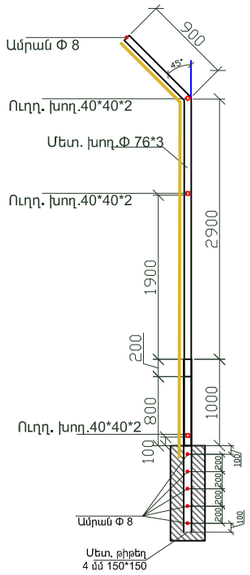

Ցանկապատի սյան տեսքերը Մ1:10

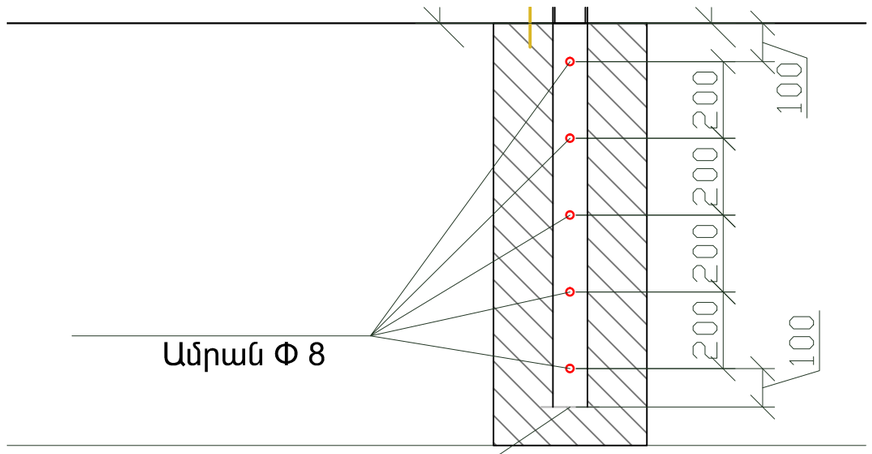

Ցանկապատի սյան հիմքի հանգույց
Մ1:1(

Չափ.մ.	Մաս.թ.	Թերթեր	Փաստ.	Ստորագր.	Ամսաթիվ	Պատվիրատու՝ Երևանի քաղաքապետարան /N ԵՔ-ԲԸՀԱՇՁԲ-16/1		
Ն.Գ.Ճ.		Հ. Հովսեփյան			Երևանի կենդանաբանական այգու Արջերի և գայլերի նոր ազատավանդակի նախագիծ	էտապ	Թերթ	Թերթեր
Ճարտարապետ		Ա. Օբազյան				ՃՇ	18	68
Նախագծող		Ն. Սարդարյան			Ցանկապատի ֆրագմենտ անցման հատվածում	<<Սուֆետ>> ՍՊԸ		